Der Weg zu Ihrem Traumbad

Oder – warum Sie mit uns sprechen sollten,
wenn Sie ein Badezimmer umbauen oder verschönern wollen.

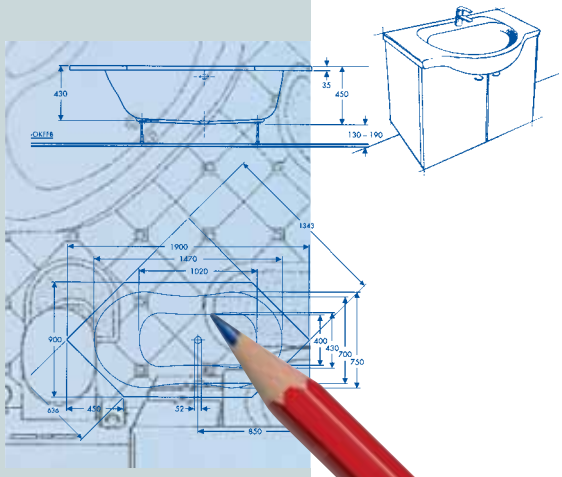

BadeWelten®

Profi-Ideen und Spass rund ums Wasser

Editorial

Werner Meier
Präsident BadeWelten
Vereinigung Sanitär-Läden VSL

Liebe Leserin,
Lieber Leser

Das Badezimmer entwickelt sich je länger je mehr zum Ort der Erholung und der Entspannung – somit zu einem zunehmend wichtigeren Teil des Alltags. Das Bedürfnis der Konsumenten nach mehr Komfort wie Dampfbaden, Whirlen, Saunen und Massageduschen steigt. Damit steigen auch die Anforderungen an die Badplaner, Badgestalter – vor allem im Hinblick auf die Beratung. Es gilt in erster Linie die Bedürfnisse der Kunden gründlich abzuklären (Budget, Komfortstandard und persönliches Stilempfinden) und in einer sinnvollen und machbaren Gestaltung und Planung umzusetzen. Dieses Leistungspaket soll mit hoher Kostensicherheit und Termintreue an die Kunden weitergegeben und den vielfältigen Ansprüchen der Umwelt gerecht werden. Dabei hilft das bewährte «BadeWelten-Dreistufen-System», das den Wohneigentümern die grösstmögliche Sicherheit gibt, zum richtigen Zeitpunkt die richtigen Entscheide zu fällen und das wirklich Gewünschte zu wählen. Alle unsere Dienstleistungen unterliegen einem klar definierten Qualitätsstandard, den alle Geschäfte, die das Marken-Label «BadeWelten» tragen, erfüllen. Wohneigentümer mit Aus- und Umbauplänen können sich bei unseren Badplanern und Badgestaltern auf kompetent gute Beratung wie auch auf eine fach- und sachgerechte Durchführung verlassen.

Nutzen Sie unsere umfangreichen und professionellen Dienstleistungen der BadeWelten-Spezialgeschäfte und erleben Sie selbst, wie die Erfüllung Ihres persönlichen Wunsches, die BadeWelt Ihres Stilempfindens zu realisieren, in greifbare Nähe rückt.

Werner Meier,
Präsident
BadeWelten Genossenschaft

BadeWelten Genossenschaft Geschäftsstelle
Andwilerstrasse 32 • 9200 Gossau SG
Telefon 071 388 87 89

3-Stufen-System

Badplanung und Gestaltung ist unsere Kernkompetenz

Badberatung in 3 Stufen
Unsere Badplaner und Badgestalter haben sich spezialisiert auf den professionellen Innenausbau von Bädern. Wir bieten Ihnen ein gezieltes Vorgehen in drei Schritten. Sie werden in diesem Prozess zu keinem Entscheid gedrängt, den Sie zum entsprechenden Zeitpunkt nicht fällen können.

1. Schritt
Suchen nach der BadeWelt Ihres persönlichen Stilempfindens.
2. Schritt
Badplanung, Badgestaltung nach Ihren Wünschen.
3. Schritt
Realisierung: Umbau, Sanierung Ihres Badezimmers.

Bauen/Umbauen ohne Risiko
Während der ersten Planungsphase Ihrer neuen BadeWelt suchen wir gemeinsam nach der BadeWelt Ihres Stilempfindens. Die Ergebnisse der ersten Grobplanung und Kostenschätzung dienen als Grundlage für die Erteilung eines definitiven Planungsauftrages. Erst aufgrund von konkreten Plänen und Kostenofferten entscheiden Sie sich für eine definitive Ausführungserteilung.

BadeWelten-Spezialisten als Generalunternehmer
Auf Kundenwunsch koordinieren wir BadeWelten-Spezialisten alle Handwerker. Sie als Bauherrenfamilie können sich dann nur noch auf die Übergabe Ihres fertig erstellten Wunschbades freuen.

Badumbauten während Ihrer Ferien
Schöner können Sie Ihr Bad nicht umbauen. Wir besprechen und planen Ihr Badezimmer im voraus und während Sie Ihre Ferien geniessen, bauen wir Ihr Wunschbad ein. Wenn Sie nach Hause kommen, ist alles fixfertig und geputzt. Alles steht bereit, damit Sie Ihre ersten Badefreuden in Ihrer neuen BadeWelt erleben können.

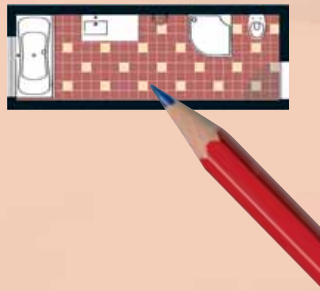

1. Schritt: Beratung

Der einfachste Weg zu Ihrer Wunsch-BadeWelt

Suche nach der BadeWelt Ihrer Wünsche

Unsere Berater suchen in einem intensiven Beratungsgespräch, gemeinsam mit Ihnen, nach der BadeWelt Ihres Stilempfindens. Farben, Formen und Materialien sind es, die diese Welten ausmachen. Je nach Typ sollen die Farben erfreuen, aufwecken, beruhigen oder besänftigen (beachten Sie bitte die beiden nachfolgenden Seiten 6 und 7).

Anhand von Zeigebüchern, Besuchen unserer Austellungs- und Beratungsräume, werden den Umbauwilligen BadeWelten gezeigt, damit Sie in der grenzenlosen Vielfalt das Richtige finden.

Haben wir als Badberater Ihre Wünsche und Vorstellungen erspürt, so stellen wir Ihnen einen ersten Vorschlag zusammen, welche die zukünftige BadeWelt spürbar macht.

Ausmessen vor Ort

Damit Ihre Wünsche von Anfang an in der richtigen Richtung angegangen werden können, besichtigen wir Ihr bestehendes Badezimmer vor Ort und klären die Gegebenheiten und Möglichkeiten ab. Gleichzeitig messen wir Ihr Bad aus. Somit haben Sie und wir die Sicherheit, dass sämtliche empfohlenen Lösungen auch ohne Überraschungen realisiert werden können.

Produkte, die die Welten ausmachen

Ist der Stil gefunden, so empfehlen wir Apparate wie Badewannen, Lavabos, WCs, Bidets, Duschkabinen usw. welche zum gewählten Stil passen. Produkte, mit denen Ihre BadeWelt gestaltet werden kann. Wir helfen Ihnen auch bei der Auswahl von Wand- und Bodenbelägen, Beleuchtung und vielem mehr. Bei diesem Beratungsgespräch klären wir als BadeWelten-Profis gleichzeitig ab, welchen Komfort Sie im neuen Bad wünschen.

Abgabe erster Ideenskizzen und Grobkosten

Eine kreative, neue Anordnung der Geräte, eine andere Aufteilung des Grundrisses können bei unserer Planung für positive Überraschungen sorgen. Diese Skizzen und eine erste Kostenschätzung sollen Ihnen als Kunde Entscheidungsgrundlage sein, uns als Spezialisten einen definitiven Auftrag für die Badplanung und Badgestaltung zu erteilen.

Anhand der von uns erstellten Collagen aus Materialien und Farben und den ersten Skizzen von Badvarianten, erteilen Sie uns den Auftrag für die definitive Planung und Gestaltung Ihres Bades.

Was ist Ihr Lebensstil?
Welche Welt entspricht Ihrem Stilempfinden?

Metropolitan
Weltoffen und selbstinszenierend: kulturelle Vielfalt, Reduktion auf das Wesentlichste und bewusste Inszenierung der Einrichtungsgegenstände prägen die Wohn- und Lebensphilosophie.

Easy
Unkompliziertheit und Aufgeschlossenheit. Das Leben macht Spass – mit frechen Ideen, fröhlichen Farben, modernen Materialien und praktischen Lösungen.

Classic
Klassisch und elegant: Wertvolle Materialien, Authenzität und Beständigkeit – ein Lebensstil mit Ansprüchen.

Country
Harmonie, Geborgenheit und Wärme für das Zuhause: Farben, Formen und Dekore folgen am besten aller Vorbilder: der Natur.

Suche nach der BadeWelt Ihres Lebensstils

Bei der Wahl einer Badausstattung spielen die persönlichen Geschmacksvorlieben und der jeweilige Lebens- und Einrichtungsstil unserer Kunden eine wichtige, wenn nicht die entscheidende Rolle. Gefragt sind gestalterische Inspirationen, Anregungen und Ideen für das individuelle Traumbad, das zum persönlichen Lifestyle passt. Daher ist es besonders wichtig, dass wir als Berater im Gespräch mit Ihnen als Kunde eruieren, wo Ihre Vorlieben und Vorstellungen liegen, um Ihnen dann entsprechende Badkollektionen und Rauminszenierungen präsentieren zu können. Als grosse Hilfe dient uns unsere Bade-Welten Lifestylesegmentierung in Design, Trendy, Romantic und Nature, die die derzeit aktuellen Wohn- und Einrichtungswelten widerspiegeln. Diese Lifestyles wurden in stilistische Anhaltspunkte und Orientierungshilfen umgesetzt . So kann unsere Beratung optimiert und der Kunde bei der Gestaltung seines Wohlfühl-Bades inspiriert werden.

Die Haupt-Charakteristika dieser Trends

Insgesamt wurden vier Lebensstile gründlich analysiert und klar und konsequent dargestellt. Ebenfalls wird deutlich, wie sich mit ein und derselben Produkten je nach Wahl der Ausstattung, der Armaturen, der Wand- und Bodenbeläge, der Materialien, Farben und Accessoires ganz unterschiedliche Stilinszenierungen realisieren lassen.

Metropolitan – Weltoffen und selbstinszenierend

Metropolitan ist Ausdruck einer Lebensphilosophie, die inspiriert ist durch kulturelle Vielfalt. Reduktion auf das Wesentliche ersetzt herkömmliche Konventionen. Kreativität ist der Antrieb. Selten wird etwas dem Zufall überlassen. Einrichtungsgegenstände werden bewusst in Szene gesetzt. Das Lebensgefühl ist auf Geniessen und Erleben ausgerichtet.

Easy – Kompromissfähig, offen für ungewöhnliche Ideen

Dieser zeitgemässe Stil für die moderne Mitte ist unkompliziert und bietet ein hervorragendes Preis-Leistungsverhältnis. Wir bieten hier Lösungen, die mitwachsen, erweiterbar sind und die Praktikabilität und Design vereinigen. Die eigene Improvisation ist immer dabei und sorgt für einen individuellen Einrichtungsstil. Modulare Systeme, Produkte, die Veränderung zulassen, sind besonders interessant – praktisch, wohnlich, gut.

Country – Die Lust, (wie) auf dem Land zu leben

Country vermittelt das Flair unbeschwerten Lebens auf dem Lande. Dieser Lifestyle findet überall dort Anklang, wo Harmonie, Tradition, Lebensfreude und verantwortungsvoller Konsum überwiegen. Durch Natürlichkeit werden ländliche Akzente gesetzt. Nature ist ein Lifestyle voller Wärme, Harmonie und Lebendigkeit. Mit einem Flair, das an schöne Urlaubsregionen erinnert. Und mit Formen, Farben und Materialien, die einem vollkommenen Vorbild folgen: der Natur.

Classic – Klassische Eleganz und traditionelle Dekore

Classic ist der Lifestyle, der die Wünsche einer anspruchsvollen Zielgruppe reflektiert. Wertvolle Materialien, bewährte, klassische Formen, traditionelle, klassizistisch-romantische Dekore und Farben, Wertigkeit, Authenzität und Beständigkeit. Wenn hier Modernität eingeleitet wird, braucht sie einen bewährten Hintergrund. Persönliche Souveränität und hohe Ansprüche werden nicht nur formuliert, sondern durchgesetzt. Man demonstriert nicht, was man hat, sondern was man ist.

Bringen Sie Farbe in Ihr Badezimmer

Farben wirken auf die Psyche

Die Atmosphäre eines Raumes wird vor allem durch dessen Farbgebung und Materialwahl beeinflusst. Wer die Kraft und die Wirkung der Farben kennt und es versteht mit ihnen umzugehen, kann mit kleinem Aufwand grosse Wirkungen erzielen. Farben wirken unmittelbar auf die Stimmung und das Gefühl, verändern unsere Wahrnehmung und unser Empfinden. So entspannt und beruhigt das Blau, das Rot regt an, das Gelb stimmt optimistisch und froh, und das Grün wirkt ausgleichend. Jeder Mensch empfindet die Wirkungen der Farben anders.

In der Typenlehre sind die Menschen in vier Temperamente eingeteilt, die idealerweise in einer Person zu gleichen Teilen vereint sind: In Melancholiker, Phlegmatiker, Sanguiniker und Choleriker. Da normalerweise eines der Temparamente dominiert, können Farben mit ihren Wirkungen auf die Psyche Ausgleich schaffen.

Die Natur machts vor

In der Kunst, die verschiedenen Farbtöne zu kombinieren, können wir uns nach der Natur ausrichten. In den vier Jahreszeiten verbinden sich die unterschiedlichen Farbtöne zu einem harmonischen Ganzen, das immer wieder von anderen Farbtönen dominiert wird. Im Frühling dominiert das Gelb, im Sommer das Blau, im Herbst das Rot und im Winter wieder das Blau. Schliessen Sie die Augen, empfinden Sie, in welcher Jahreszeit Sie sich am wohlsten fühlen. Und wir bringen diese Farben in Ihr Bad.

Der Melancholiker

Ordnung und Geborgenheit prägen ihn. Er kann jedoch leicht zur Inaktivität neigen. Das wesensverwandte Blau beruhigt, entspannt und stimmt ihn zufrieden. Die ihm nahestehende Jahreszeit ist der Sommer. Komplementäre Farben aus der Rot-, Orange- und Gelb-Palette bringen ihn auf Trab.

Der Phlegmatiker

Der Ausgeglichene liebt die Ruhe und möglichst wenig Wechsel. Er neigt zu Passivität. Seine wesensverwandte Farbe ist Grün, das ihn in gelblicher Nuance heiter und in bläulicher Nuance distanziert stimmt. Entsprechend sind seine Jahreszeiten der Herbst wie auch der Sommer. Warme Gelb- und Rottöne können ihn motivieren und aufrütteln.

Der Sanguiniker

Einmal ist er himmelhoch jauchzend, einmal zu Tode betrübt, doch im Grunde fröhlich und aufgeschlossen. Die wesensverwandte, sonnige Farbe Gelb stimmt ihn fröhlich. So überrascht nicht, dass seine wesensverwandte Jahreszeit der Frühling ist. Die Komplementärfarbe Violett wie auch dumpfe, dunkle Töne holen ihn auf den Boden der Realität zurück.

Der Choleriker

Er neigt zu Extrovertiertheit und ist temperamentvoll. Die Farbe Rot macht seine Dynamik sichtbar. Trotzdem ist seine Jahreszeit der Winter. Einerseits vermag Blaurot sein Temparament zu dämpfen, andererseits bringt ihm die Komplementärfarbe Grün den gewünschten Ausgleich.

Wir haben einen BadeWelten-Vorschlag virtuell in die vier Stilrichtungen umgewandelt; «Metropolitan» (links oben), «Classic» (links unten), «Easy» (rechts oben) und «Country» (rechts unten).

Diese Bildüberarbeitung soll Ihnen aufzeigen, welch wichtige Aufgabe Badberatung, Badplanung und Badgestaltung in der Realisierung Ihres Traumbades einnimmt. Erst mit dem gezielten Einsatz von Formen, Farben und Materialien entsteht das Bad Ihres Stilempfindens.

In allen unseren BadeWelten finden Sie Keramik-Feinsteinplatten von Richner und Badheizkörper von Zehnder.

Definitive Planung Ihres Traumbades

Die Welt wird konkret

Aufgrund der ersten akzeptierten Skizzen erarbeiten wir Badgestalter detaillierte Planvarianten. Mittels massgetreuen Grundrissen und 3-D-Zeichnungen unterbreiten wir Ihnen unterschiedliche Möglichkeiten, wie Sie Ihr zukünftiges Bad aufteilen können. Gleichzeitig schlagen wir Produkte vor, die in die von Ihnen gewählte BadeWelt hineinpassen. Dies von der Grösse, von der Qualität, vom Stil und vom Budget her. Sind die Pläne akzeptiert und die Geräte definiert, erhalten Sie als Bauherren den definitiven Detailplan inklusive einer überarbeiteten Kostenofferte. Gefällt Ihnen der definitive Plan und liegt es in Ihrem Budgetrahmen, so erteilen Sie uns den definitiven Umbauauftrag.

Garantierte Kosten- und Termintreue

Wir als BadeWelten-Betriebe garantieren Ihnen Kosten- und Termintreue! Gerne vereinbaren wir mit Ihnen einen Fixtermin für die Fertigstellung Ihres Bades, damit es auch auf den Tag genau fertig wird. Aufgrund der konkreten Pläne und Kostenofferten entscheiden Sie sich als Kunde für eine definitive Auftragserteilung. Damit wir qualitativ hochstehende BadeWelten planen, gestalten und realisieren können, benötigen wir qualitativ ebenso hochstehende Produkte. Dies ist der Grund, warum wir uns als Badberater mit hervorragenden Markenproduzenten zusammentun, um unser Leistungsangebot gemeinsam am Markt zu präsentieren. Wir verkaufen Ihnen also nicht alles und jedes, vielmehr orientieren wir uns am weltweiten Angebot und selektionieren daraus Produkte, die im Vergleich bezüglich Qualität, Preis/Leistungsverhältnis und Design weit über dem Durchschnitt liegen.

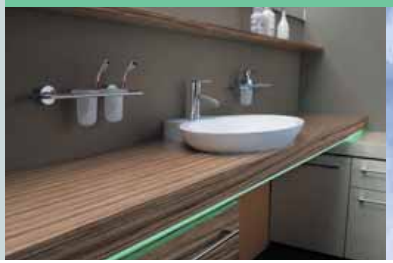

3. Schritt: Realisierung

Realisierung Ihres Wunschbades

Sauberer Umbau – mit möglichst wenig Schmutz

Das alte Badezimmer wird demontiert und die allfällige Sanierung – Verlegung der Zu- und Ableitungen – werden von uns als professionelle Sanitärinstallateure an die Hand genommen. Vor allem achten wir darauf, dass möglichst wenig Staub und Dreck verursacht wird. Auf Ihren Wunsch erledigen wir den ganzen Abbruch (Platten, Wände, Apparate und Leitungen).

Wir BadeWelten-Profis legen grosses Gewicht darauf, dass auch «hinter der Wand» alles tadellos funktioniert. So können Sie versichert sein, dass Sie Ihre BadeWelt ohne Störungen und Beeinträchtigungen geniessen können.

BadeWelten-Spezialist als Generalunternehmer

Die für einen Umbau benötigten Handwerker wie Baumeister, Elektriker, Plättlileger usw. werden auf Ihren Wunsch durch uns koordiniert. Eine erste Besprechung mit Ihnen und allen Unternehmen findet direkt auf dem Bau statt und wir erstellen einen für alle Beteiligten verbindlichen Terminplan.

Alles fertig – und geputzt

Nach der Montage der Geräte und Apparaten, dem Anbringen der Armaturen und Garnituren wird das Finish gemacht. Dazu gehört eine perfekte Endreinigung und Übergabe an den Bauherrn. Sie werden Ihre neue BadeWelt «badefertig» von uns erhalten.

Badumbauten während Ihren Ferien mit Termin- und Kostengarantie!

Wir bieten Ihnen an; «Sie machen Ferien – wir Ihr Bad!». Eine Wohltat, wenn man während der Umbauzeit in den Ferien weilen kann.

Eigene BadeWelten auch in Mietwohnungen

Man muss nicht immer umbauen, um sich eine eigene BadeWelt einzurichten. Mit Accessoires und Geräten, die man ohne Schäden zu hinterlassen wieder aus der Mietwohnung herausnehmen kann, ist schon viel zu erreichen. Wir schauen uns im breiten Weltmarkt um und suchen geeignete Qualitätsprodukte, mit denen Sie Atmosphäre in Ihr Bad zaubern können. Dabei schauen wir vor allem auf die Qualität, auf das Design wie auch auf das Preis/Leistungsverhältnis. Gerne zeigen wir Ihnen in unseren Betrieben eine Vorauswahl dieser Produkte. Ist Ihre persönliche Vorliebe bekannt, so legen wir Ihnen Alternativen verschiedener Produkte dieses Stildesigns vor. In unseren Läden finden Sie die neuesten Trendprodukte für den kleinen Umbau.

Mit Accessoires, wie z.B. mit neuen Armaturen, WC-Deckeln, Beistellmöbeln, Garnituren wie Zahngläser, Seifenspender, Toilettenrollenhalter, Handtuchhaltern oder aber auch mit freistehenden Mobilities können Sie auch Ihr graues Mietbadezimmer in Ihre Entspannungswelt verwandeln.

Gönnen Sie sich Ordnung, Effizienz, Gesund heit und Wohlbefinden im Waschraum!

Grosse Erleichterungen

Die Hausarbeit ist anstrengend genug und wenn man sich keine Sorge trägt – in manchen Bereichen – der Gesundheit nicht gerade förderlich. Die innovativen Vorteile der Wasch- und Wirtschaftsräume von «Waschkultur by BadeWelten» schaffen den im Haushalt tätigen Personen grosse Erleichterungen bezüglich Effizienz und möglichen gesundheitlichen Belastungen. So, dass die Hausarbeit richtig Spass machen kann.

Eine runde Sache

«Waschkultur by BadeWelten» steht für Planung, Gestaltung und Ausführung zeitgemässer Wasch- und Wirtschaftsräume.

An alles wurde gedacht; an die Arbeitsabläufe, die Arbeitsstufen, allfällige Unterbrüche im Arbeitsprozess, an die Effizienz, die Ergonomie, die Atmosphäre bezüglich Befindlichkeit (Farbgebung usw.) und bezüglich den klimatischen Bedingungen (Wärme, Kälte, Feuchtigkeit usw.) unter Berücksichtigung der sinnvollen Nutzung Ihrer Räume. Ob im Untergeschoss, auf der Etage, im Ein- oder auch im Mehrfamilienhaus – wir bringen Ihnen eine massgeschneiderte Lösung. Und auf Wunsch koordinieren wir alle Handwerker. Mit von der Partie sind führende Markenhersteller und Waschspezialisten wie Bauknecht, Miele, V-ZUG AG, Forster AG, Krüger AG, Lever und Philips.

Die Vorteile unseres Wasch- und Wirtschaftsraum-Konzeptes

Die Vorteile unserer durchdachten Lösungen sind offensichtlich. Wir fassen diese Vorteile wie folgt zusammen:

- Bessere Nutzung Ihrer Räumlichkeiten
- Effizentere Arbeitsabläufe
- Zeitersparnis
- Permanente, saubere Ordnung
- Keine Wäschesortierung mehr mit Wäschehaufen am Boden
- Beste Ergonomie. Kein unnötiges Bücken, Strecken oder Verrenken mehr
- Angenehmeres Raumklima
- Wohltuendere Arbeitsatmosphäre
- Mehr Spass und Freude an der Wäschepflege

Das innovative Wäschetrennsystem für sechs verschiedene Wäschearten hilft Ihnen Ordnung zu halten.

Viel nässeresistenter Platz mit einem Lavabo steht Ihnen für die Wäschevorbehandlung zur Verfügung.

Die ergonomische Höhe der Waschmaschine und das praktische Tablar erleichtert Ihnen das Beladen der Maschine.

Das Entladen der Waschmaschine und Beladen des Trockners findet auf derselben, ergonomischen Höhe statt.

Wäsche die nicht knittern soll, wird direkt ab der Waschmaschine oder dem Trockner im durchlüfteten Hängeschrank aufgehängt.

Der praktische Rollladen-Bügelschrank mit eingebautem Bügelbrett, mit viel Platz für Bügelutensilien und das Bügeleisen – mit integrierter Steckdose – macht grosse Freude.

BadeWelten Genossenschaft • Geschäftsstelle • Andwilerstrasse 32 • 9200 Gossau SG • Telefon 071 388 87 89

BadeWelten-Profis. Überall in Ihrer Nähe

Aarburg, Bär Haustechnik AG • **B**aar, Niedermann AG • **B**auma, H. H. Oberholzer • **B**oll, Krebs AG • **B**uttisholz, Grüter Hans AG • **D**avos Platz, Marco Issler • **E**ffretikon, P. + S. Christen • **E**gg b. Zürich, Kaufmann Spenglerei + Sanitär AG • **E**glisau, Lee Sanitär • **E**nnetbürgen, Bircher Sanitäre Anlagen AG • **G**oldach, Streule Haustech AG **G**ossau, Schwizer Sanitär und Spenglerei AG • **H**erisau, Schwizer Sanitär und Spenglerei AG • **H**inwil, Erwin Dubach **H**orgen, Schaub Haustechnik • **K**reuzlingen, Bär + Sohn AG • **K**üssnacht am Rigi, Iten Sanitär & Spenglerei AG **L**andquart, Dieter Holzinger AG • **L**angnau am Albis, Heinz Wälti Haustechnik • **L**ostorf, Wülser Lostorf AG **M**atzingen, Robert Mathis • **M**uri, Grolimund AG • **N**äfels, Wunderle AG • **O**ensingen, Liechti AG • **P**ontresina, Lorenz Lehner & Co.• **P**ratteln, Schneider Sanitär + Spenglerei AG • **R**egensdorf, Max Walter GmbH • **R**orschach, Mayer Haustechnik AG • **R**otkreuz, A. Bachmann AG • **R**uswil, Rogger Sanitär-Heizung AG • **S**argans, Schenk Bruhin AG **S**arnen, Rohrer + Co. • **S**chaffhausen, Hans G. Sulzer AG • **S**teinhausen, Schärer + Beck AG • **T**rubschachen, Wingeier Haustechnik AG • **V**aduz, Ospelt-Haustechnik • **V**olketswil, Peter Bergmann AG • **W**abern, Bären-Sanitär AG **W**attwil, Fisch AG • **W**einfelden, Silvano Jud • **W**ettingen, Würmli Haustechnik • **W**ichtrach, Steiner Haustechnik AG **W**illisau, Küng Haustechnik AG • **W**interthur, Suremann AG • **W**ürenlingen, Werner Meier Haustechnik AG • **Z**ofingen, Wülser Zofingen AG • **Z**uoz, Hosang Sanitär AG • **Z**ürich, A. Baltensperger AG.